Elektrikli Yağlı Radyatör

Kullanma Kılavuzu

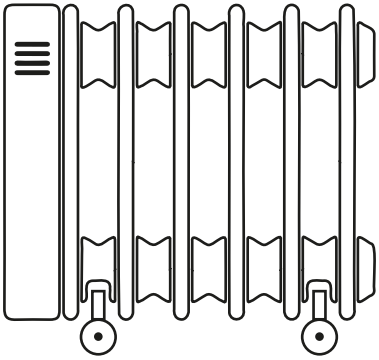

BRI 11MD 2300
BRI 9MD 2000

Bu ürün sadece iyi yalıtılmış mekan ve alanlar veya devamlı olmayan kullanım için uygundur.

TR

01M-8896201200-5320-02
01M-8896211200-5320-02

Lütfen önce bu kılavuzu okuyun!

Değerli Müşterimiz,

Beko ürününü tercih ettiğiniz için teşekkür ederiz. Yüksek kalite ve teknoloji ile üretilmiş olan ürününüzün size en iyi verimi sunmasını istiyoruz. Bunun için, bu kılavuzun tamamını ve verilen diğer belgeleri ürünü kullanmadan önce dikkatle okuyun ve bir başvuru kaynağı olarak saklayın. Ürünü başka birisine verirseniz, kullanma kılavuzunu da birlikte verin. Kullanma kılavuzunda belirtilen tüm bilgi ve uyarıları dikkate alarak talimatlara uyun.

Bu kullanma kılavuzunun başka modeller için de geçerli olabileceğini unutmayın. Modeller arasındaki farklar kılavuzda açık bir şekilde belirtilmiştir.

Sembollerin anlamları

Bu kullanma kılavuzunun çeşitli kısımlarında aşağıdaki semboller kullanılmıştır:

	Önemli bilgiler veya kullanımla ilgili faydalı ipuçları.
	Can ve mal açısından tehlikeli durumlara karşı uyarı.
	Asla yapılmaması gereken işlem uyarısı.
	Elektrik çarpmasına karşı uyarı.
	Yangın tehlikesi uyarısı.
	Sıcak yüzeylerle ilgili uyarı.
	Üzerini örtmeyin.

Bu ürün, çevreye saygılı modern tesislerde doğaya zarar vermeden üretilmiştir.

AEEE Yönetmeliğine uygundur.

PCB içermez.

İÇİNDEKİLER

1 Önemli güvenlik tedbirleri 4

2 Parçaların gösterimi 12

3 Montaj talimatları 13

4 Çalıştırma 14

5 Diğer 17

5.1 Güvenlik özellikleri 17
5.2 Temizlik ve bakım talimatları 17
5.3 Ana teknolojik özellikler 17

1 Önemli güvenlik tedbirleri

Elektrikli cihazlar kullanırken, yangın, elektrik çarpması ve yaralanma riskini azaltmak için, aşağıdakileri içeren temel önlemlere her zaman uyulmalıdır:

•Bu bölümde kişisel yaralanma ve maddi hasar riskine karşı koruma sağlamaya yardımcı olacak güvenlik talimatları verilmiştir. Bu talimatlara uyulmaması verilen garantiyi geçersiz kılacaktır.

•Genel güvenlik
Beko ürünleri geçerli güvenlik standartlarıyla uyumludur. Bu nedenle ürün veya elektrik kablosu hasar görürse, tehlikeleri önlemek için bayi, servis merkezi veya uzman ve yetkili bir servis tarafından onarılmalı ya da değiştirilmelidir. Hatalı veya yetersiz onarım işlemleri, kullanıcı için tehlike ve risk oluşturabilir.

•Radyatörü ambalaj kutusundan çıkarın ve dilimler arasına sıkışmış tüm ambalaj malzemelerini temizleyin. Radyatörün taşıma sırasında hasar görüp görmediğini ve güç kablosunun sağlam olup olmadığını kontrol edin.

•Yağlı radyatörü ana elektrik sistemine bağlamadan önce, teknik bilgiler plakasında verilen anma geriliminin, evinizdeki elektrik sisteminin gerilimine karşılık geldiğinden emin olun. Bu cihaz, teknik bilgiler plakasında gösterilen gerilim değeriyle kullanılmak üzere tasarlanmıştır.

•Radyatörü mutlaka topraklanmış prizlere bağlamak zorunludur.

• Radyatörü kullanmadan önce tüm talimatları okuyun.

•Bu radyatör kullanım esnasında sıcaktır. Yanıkları önlemek için çıplak cildinizin sıcak yüzeylere temas etmesine izin vermeyin. Mobilya, yastık, yatak takımı, kağıt, giysi ve perde gibi yanıcı nesneleri radyatörden en az 0,9 metre (3 kadem) uzakta tutun. Radyatörü hareket ettirmeden önce soğumasını bekleyin ve sonrasında kolay hareket ettirmek amacıyla dâhili tutamağı kullanın.

1 Önemli güvenlik tedbirleri

- Radyatör çocuklar tarafından veya çocukların yakınında kullanılıyorken ve gözetimsiz bırakıldığında çok dikkatli olunmalıdır.
- Kullanımda değilken ürünün fişini elektrik prizinden çekin.
- Radyatörün kablosu veya fişi hasar görmüşse ya da radyatörün kendisi arızalanmışsa, düşürülmüşse veya herhangi bir şekilde hasar görmüşse radyatörü çalıştırmayın. Kontrol, elektriksel/mekanik ayarlama veya onarım gerektiğinde radyatörü üreticiye gönderin.
- Radyatörü dış mekanlarda kullanmayın. Bu ürün, yalnızca ev tipi iç mekanlarda kullanım için tasarlanmıştır.
- Radyatör; banyolar, çamaşır odaları veya benzeri nemli iç mekanlarda kullanıma uygun değildir. Radyatörü asla banyo küvetinin veya diğer su dolu alanların içine düşebileceği yerlere koymayın.
- Güç kablosunu halının altından geçirmeyin ve kablonun üzerini kilim, yolluk ve benzeri şeylerle örtmeyin. Elektrik kablosunu insanların geçmediği ve takılmayacağı yerlerden geçirin.
- Bağlantıyı kesmek için tüm kontrolleri “kapalı” konuma getirin, ardından elektrik fişini prizden çekin.

Uyarı: Cihazın bazı parçaları çalışma sırasında çok fazla ısınarak kullanıcılarda yanıklara neden olabilir. Odada çocuklar veya gözetim altında tutulması gereken kişiler varsa özellikle dikkat edilmelidir.

- Bu cihaz yalnızca tasarım amacına uygun olarak, yani yaşam alanlarında ısıtma sağlamak için kullanılmalıdır. Diğer tüm kullanımlar yanlış ve tehlikeli kullanım olarak değerlendirilir. Üretici, uygunsuz ve makul olmayan işlemlerden kaynaklanan hasarların sorumluluğunu kabul etmez.

- Üç yaş altı çocuklar, sürekli gözetim altında değillerse cihazdan uzak tutulmalıdırlar.

1 Önemli güvenlik tedbirleri

•Cihazın kurulmuş ve kullanıma hazır hale getirilmiş olması şartıyla, üç ile sekiz yaş arası çocuklar açma/kapama düğmesini kullanarak cihazı SADECE çalıştırabilir. Bunun için çocukların gözetim altında tutulması, cihazın güvenli kullanımı hakkında bilgi sahibi olması ve ilgili tüm riskleri anlamış olması gerekir. 3 ile 8 yaş arası çocuklar fişi prize takmamalı, ayar yapmamalı, cihazı temizlememeli ve cihaz üzerinde bakım işlemleri yapmamalıdır.

•Bu cihazı yanıcı maddelerin kullanıldığı ve/veya saklandığı yerlerde kullanmayın. Bu cihazı yüksek derecede patlayıcı alanlarda (örneğin yanıcı gazlara ve aerosollere yakın yerlerde) kullanmayın. Patlama ve yangın riski çok yüksektir!

•Termal fanlı modelleri kullanırken havalandırma deliklerine (girişlere ve çıkışlara) hiçbir madde yerleştirmeyin ve yerleştirilmesine izin vermeyin. Aksi takdirde cihaz zarar görebilir veya başka tehlikeler meydana gelebilir.

•Bu cihaz hayvancılık için uygun değildir. Sadece evde kullanılmak üzere tasarlanmıştır!

•Cihazın yüzeyine dokunulması halinde ciltte yanık oluşması riski çok yüksektir! Cihaz çalışıyorsa veya henüz kapatılmışsa cihaza dokunmayın. Yanma riski vardır!

•Taşıma - Radyatör, güç kablosu prizden çekildikten sonra ve radyatör oda sıcaklığına geldikten sonra taşınmalıdır! Bu kurala uyulmaması halinde yanma ve radyatörün düşmesi riski çok yüksektir.

•Cihaz elektriğe bağlıyken elleriniz nemli veya ıslaksa cihazın fişine dokunmayın.

•İlave koruma için bu cihaz, maksimum 30 mA’lık anma değerine sahip kaçak akım cihazına bağlanmalıdır.

1 Önemli güvenlik tedbirleri

- Elektrik kablosunun hasar görmesini önlemek için sıkışmasını, kıvrılmasını veya keskin kenarlara sürtünmesini engelleyin.

- Elektrik kablosunu sıcak yüzeylerden ve çıplak alevden uzak tutun.

- Ambalaj malzemelerini saklıyorsanız çocukların ulaşamayacağı bir yerde muhafaza edin.

- Cihaz kullanımda iken veya soğumaya bırakıldığında, 8 yaş altı çocukları cihazdan ve elektrik kablosundan uzak tutun.

- Cihazın şebeke bağlantısını kesmek için asla güç kablosunu veya cihazın kendisini çekmeyin.

- Güç kablosu hasar görmüşse kullanıcının yaralanma riskinin önüne geçmek için yalnızca yetkili ve kalifiye personel tarafından değiştirilmelidir.

Yağlı radyatöre besleme sağlamak için uzatma kablosu kullanmayın.

- Termal fanlı modelleri kullanırken cihazın üzerini örtmeyin ve giriş/çıkış koruma ızgarasına giren ve buradan çıkan serbest hava akışını engellemeyin. Bu kurala uyulmaması aşırı ısınmaya ve yangına neden olabilir.

- Cihaz çalışıyorken cihazın üzerini örtmeyin! Aksi takdirde radyatörün içerisinde tehlikeli bir sıcaklık artışı olabilir.

- Gerekmediği sürece cihazı kesinlikle açık tutmayın. Cihaz uzun süre kullanılmayacaksa cihazın şebekeyle olan bağlantısını kesin.

- Makarası veya güç kablosu bölmesi olan modellerde, güç
- kablosunun tehlikeli olacak şekilde aşırı ısınmasını önlemek için

kablonun makaradan tamamen açılması önerilir.

•Uyarı: Termo fanlı yağlı radyatör modelleri: Termal korumanın istemsiz çalışması riskini önlemek için, yağlı radyatörü bir programlayıcıyla, sayaçla veya cihazı otomatik olarak açıp kapatan herhangi bir başka cihazla kullanmayın; cihazın üzeri kapatılırsa veya cihaz yanlış yerleştirilirse yangın riski meydana gelir.

•Radyatörü çamaşırlarınızı kurutmak için kullanmayın.

•Güç kablosunu yağlı radyatörün sıcak yüzeyine yerleştirmeyin!

•Radyatör daima dik konumda çalıştırılmalıdır!

•Radyatördeki tuhaf “yeni ürün” kokusunu gidermek için ilk kullanım sırasında cihazı en az iki saat boyunca maksimum güçte çalıştırın.

•İlk kullanım sırasında radyatörden çatırdama sesleri gelmesi normaldir.

•Radyatörü kullanmadan önce, ısıtılacak odaya taşınmasının ardından 24 saat boyunca çalıştırmadan bırakmanız önerilir. 5°C ve altı sıcaklıklarda radyatörün “çatırdama” sesleri çıkarması normaldir. Bu sesler radyatörün çalıştırılmasından sonra yaklaşık 15-20 dakika devam eder.

•Radyatörü prizin hemen yakınına, özellikle de altına yerleştirmemelisiniz!

•Yağlı radyatör, hassas miktarda özel ince yağla doludur. Yağ haznesinin açılmasını gerektiren onarım işlemleri, yalnızca üretici veya üreticinin servis yetkilisi tarafından yapılmalıdır. Yağ sızıntısı durumunda bu kişilerle iletişime geçmelisiniz. Yağ sızıntısı olması halinde derhal size en yakın yetkili servise başvurun. Cihazı onarılana kadar kullanmayın.

- Yağlı radyatörün kullanılmayacak olması durumunda yağ bertarafı düzenlemelerine uymalısınız!

- Bu cihaz 4 metrekareden küçük odalarda kullanılmamalıdır.

- Bu ürün, geri dönüşümlü ve tekrar kullanılabilir nitelikteki yüksek kaliteli parça ve malzemelerden üretilmiştir. Bu nedenle, ürünü, hizmet ömrünün sonunda evsel veya diğer atıklarla birlikte atmayın. Elektrikli ve elektronik cihazların geri dönüşümü için bir toplama noktasına götürün. Bu toplama noktalarını bölgenizdeki yerel yönetime sorun. Kullanılmış ürünleri geri kazanıma vererek çevrenin ve doğal kaynakların korunmasına yardımcı olun. Ürünü atmadan önce çocukların güvenliği için elektrik fişini kesin ve kapıda kilit varsa çalışmaz duruma getirin.
- Radyatörü temiz tutun. Radyatörün herhangi bir havalandırma veya çıkış deliğine yabancı maddelerin girmesine izin vermeyin. Bu durum elektrik çarpmasına, yangına veya radyatörün zarar görmesine sebep olabilir.
- Olası bir yangını önlemek için hava giriş veya çıkışlarını herhangi bir şekilde kapatmayın. Radyatörü yata k gibi deliklerinin kapanabileceği yumuşak yüzeyli yerlerde kullanmayın.
- Radyatörün içinde sıcak, arklanan veya kıvılcımlanan parçalar vardır. Radyatörü benzin, boya veya yanıcı sıvıların kullanıldığı veya saklandığı alanlarda kullanmayın.
- Radyatörü sadece bu kılavuzda belirtildiği şekilde kullanın. Cihazın, üretici talimatları haricinde kullanılması yangına, elektrik çarpmasına veya kişilerin yaralanmalarına neden olabilir.

Uyarı: Aşırı ısınmayı önlemek için radyatörün üzerini örtmeyin.

- Bu radyatörü banyo, duş veya yüzme havuzunun yanında kullanmayın.
- Radyatör, bir elektrik prizinin hemen altına yerleştirilmemelidir.
- Herhangi bir tehlikenin ortaya çıkmasını önlemek amacıyla, elektrik kablosu hasar görmesi durumunda üretici, üreticinin servis merkezi veya benzeri bir ehliyetli kişi tarafından değiştirilmelidir.
- Bu cihaz, denetim sağlanması veya cihazın güvenli bir şekilde kullanılması ve karşılaşılan tehlikelerin anlaşılması ile ilgili bilgi verilmesi durumunda, yaşları 8 ve üzeri olan çocuklar ve fiziksel, duyusal veya akli yetenekleri azalmış veya tecrübe ve bilgi eksikliği olan kişiler tarafından kullanılabilir. Çocuklar cihaz ile oynamamalıdır. Temizleme ve kullanıcı bakımı gözetimsiz çocuklar tarafından yapılmamalıdır.

AEEE yönetmeliğine uyum ve atık ürünün elden çıkarılması
Bu ürün, T.C. Çevre ve Şehircilik Bakanlığı tarafından yayımlanan “Atık Elektrikli ve Elektronik Eşyaların Kontrolü Yönetmeliği”nde belirtilen zararlı ve yasaklı maddeleri içermez. AEEE Yönetmeliğine uygundur.

Ambalaj bilgisi
Ürünün ambalajı, Ulusal Mevzuatımız gereği geri dönüştürülebilir malzemelerden üretilmiştir. Ambalaj atığını evsel veya diğer atıklarla birlikte atmayın, yerel otoritenin belirttiği ambalaj toplama noktalarına atın.

1 Önemli güvenlik tedbirleri

Bu ürün, geri dönüşümlü ve tekrar kullanılabilir nitelikteki yüksek kaliteli parça ve malzemelerden üretilmiştir. Bu nedenle, ürünü, hizmet ömrünün sonunda evsel veya diğer atıklarla birlikte atmayın. Elektrikli ve elektronik cihazların geri dönüşümü için bir toplama noktasına götürün. Bu toplama noktalarını bölgenizdeki yerel yönetime sorun. Kullanılmış ürünleri geri kazanıma vererek çevrenin ve doğal kaynakların korunmasına yardımcı olun.

- **Bu ürünün doğru şekilde elden çıkarılması**

Uyarı: Bu ürünün bazı parçaları aşırı ısınabilir ve yanıklara sebep olabilir. Çocuklar veya gözetim altında tutulması gereken kişilerin bulunduğu ortamlarda özel dikkat gösterilmesi gereklidir.

Uyarı: Aşırı ısınmayı önlemek için radyatörün üzerini örtmeyin.

2 Parçaların gösterimi

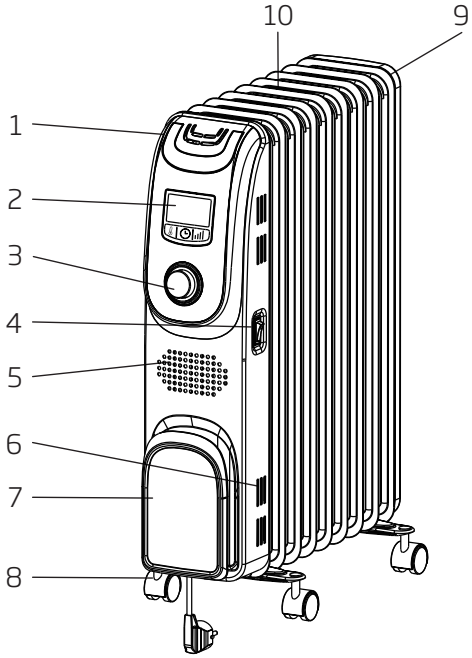

1. Kontrol paneli
2. Ekran
3. Kontrol düğmesi
4. Güç anahtarı
5. Hava girişi
6. Isı deliği
7. Kablo sarma bölmesi
8. Tekerlek tertibatı
9. Arka kapak
10. Radyatörler

3 Montaj talimatları

Radyatörünüzü ambalajından çıkartın ve petek düzenekleri arasındaki tekerlek tutucu plaka ve kelebek somunları bulun.

1.Radyatörün fişe takılı olmadığından ve "Kapalı" konumda olduğundan emin olun.

2. Radyatörü tersine çevirin.

3. Tekerlek tutucu plakaları Şekil 1'de gösterildiği gibi radyatöre monte edin. U plakasını son iki peteğin arasına, diğer plakayı ise metal kontrol kutusunun altına sabitleyin.

   Tekerlekleri her iki tekerlek tutucu plakanın dikey eksenlerine sabitleyin.

4. Kelebek somunları yerleştirin ve iyice sıkıştırın.

5. Radyatörü dik konuma getirin.

Radyatörünüz artık kullanıma hazırdır.

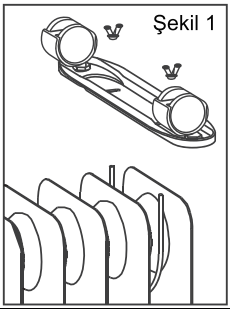

Uyarı: Yangın riski. Radyatörü tekerlek düzeneklerini monte etmeden çalıştırmayın. Radyatörü yalnızca dik konumda çalıştırın (tekerlekler altta, kontrol ögeleri üstte). Ürünün başka bir konumda çalıştırılması tehlikeye neden olabilir. Radyatörün altındaki yüzeyin temiz olduğundan ve herhangi bir engele takılmadığından emin olun. Radyatörün, yüksek tüylü halı veya radyatörün altındaki hava akışını engelleyebilecek herhangi bir yüzeye yerleştirilmesi tavsiye edilmez.
Bu radyatörde, radyatörün parçalarının aşırı ısınmakta olduğuna dair görsel bir alarm bulunur. Alarm yanıp sönerse radyatörü derhal kapatın ve radyatörün üzerinde veya yanında, yüksek sıcaklığa neden olabilecek bir nesne olup olmadığını kontrol edin. Alarm yanıp sönerken ürünü çalıştırmayın.

4 Çalıştırma

Radyatörü açın ve alt kısımdaki güç düğmesini Açık konuma getirin. Güç göstergesi ışığı yanar ve sesli uyarı verilerek bekleme moduna girilir.

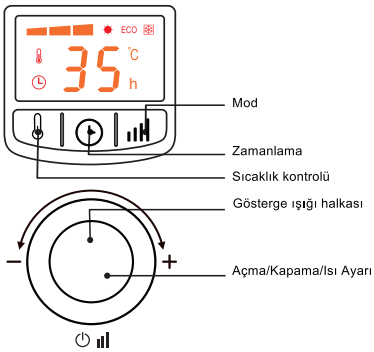

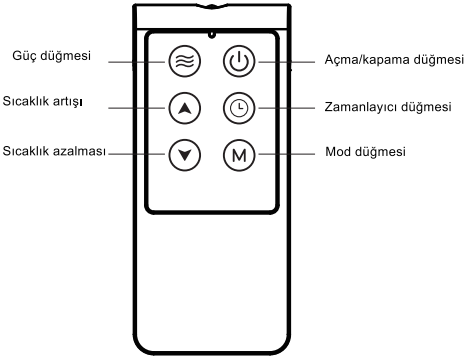

[Açma/Kapama]

Bekleme modunda ⏻ıll düğmesine (veya uzaktan kumandada bulunan ⏻ düğmesine) basın. Radyatör Normal moda girer, en yüksek güçte çalışır ve sıcaklığı otomatik olarak 35°C'ye ayarlar veya son bekleme durumundaki ayara geçer (Not: gücün kesik olmadığı zamandaki). Radyatör Bekleme durumuna gelene kadar düğmeye arka arkaya basın.

[Mod düğmesi]

Çalışma durumunda ıll düğmesine (veya uzaktan kumandada bulunan M düğmesine) basın. Radyatör Normal mod — Hızlı ısıtma modu — Enerji tasarrufu modu — Antifriz modu — Normal mod arasında geçiş yapar.

[Seviye düğmesi]

Normal modda düğmeye (veya uzaktan kumandada bulunan ⏻ıll düğmesine) basarak Yüksek (turuncu) — Orta (yeşil) — Düşük (kırmızı) — Kapalı — Yüksek (turuncu) arasında geçiş yapabilirsiniz.

[Sıcaklık ayarı]

Normal modda 🌡 düğmesine basarak geçerli sıcaklık ayarını kontrol edebilirsiniz. Bu durumda sıcaklık simgesi yanıp söner. Düğmeyi çevirerek sıcaklığı ayarlayın. 3 saniye içerisinde çalıştırılmaması durumunda sorgulama arayüzünden otomatik olarak çıkar ve ayar sıcaklığını görüntüler.

[Zamanlayıcı ile Açma]

Cihaz kapalı konumdayken 🕒 düğmesine (veya uzaktan kumandadaki 🕒 düğmesine) basarak zamanlama sorgulama arayüzüne girin. Ayar zamanı ve ayarlama simgesi 🕒 yanıp söner. Düğmeyi çevirerek zamanlama saatini ayarlayın. 3 saniye içerisinde çalıştırılmazsa sorgulama arayüzünden otomatik olarak çıkar. Ayar 0 ise Zamanlayıcı ile Açma iptal olur.

Zamanlayıcı ile Açma saati geldiğinde radyatör otomatik olarak açılır ve son bekleme durumunda çalışır. Zaman ayarı aralığı 0 ile 24 saat arasındadır. Ayar birimi ise saattir.

4 Çalıştırma

[Zamanlayıcı ile Kapatma]

Cihaz Açık konumdayken "🕒" düğmesine (veya uzaktan kumandadaki 🕒 düğmesine) basarak zamanlama sorgulama arayüzüne girin. Düğmeyi çevirerek zamanlama saatini ayarlayın. 3 saniye içerisinde çalıştırılmaması durumunda sorgulama arayüzünden otomatik olarak çıkar. Ayar 0 ise Zamanlayıcı ile Kapatma iptal olur. Zamanlayıcı ile Kapatma saati geldiğinde radyatör otomatik olarak bekleme durumuna geçer ve çalışmayı bırakır. Zaman ayarı aralığı 0 ile 24 saat arasıdır. Ayar birimi ise saattir.

[Uzaktan kumanda ▲ ve ▼]

Çalışma modu etkinken kontrol panelindeki 🌡 düğmesine basın. Ardından "▲" veya "▼" düğmesine basarak sıcaklığı 5°C ile 35°C arasında bir değere ayarlayın. Uzaktan kumandada bulunan 🕒 düğmesine basın, "▲" veya "▼" düğmesine basarak 0 ile 24 saat arasında bir zaman ayarlayın.

[Giriş açık mod]

Normal mod ☀: Bu modda radyatör ayarlanan seviyede çalışır. Ayarlanan sıcaklığa ulaştıktan sonra ise ısıtma işlemini durdurur ve ayarlanan sıcaklık değeri yanıp söner.

Enerji Tasarrufu modu **ECO:** Bu modda radyatör normal şekilde çalışır. Seviye ve ayar sıcaklığı değiştirilemez. Radyatör varsayılan sıcaklıkta (22°C) çalışır. (Enerji tasarrufu modunda ayar sıcaklığı ışığı yanıp sönüyorsa bunun anlamı radyatörün enerji tasarrufu ısı koruma durumunda olduğudur). Halka şeklindeki gösterge ışığı yeşil yanar.

Antifriz modu ❄ : Bu modda düğmeyi kullanarak seviyeyi ayarlayabilirsiniz fakat ayarlı sıcaklık ayarlanamaz. Radyatör, varsayılan antifriz sıcaklığında (5°C) çalışır. (Antifriz modunda ayar sıcaklığı ışığı yanıp sönüyorsa bunun anlamı radyatörün antifriz ısı koruma durumunda olduğudur). Halka şeklindeki gösterge ışığı turuncu yanar.

[Bellek fonksiyonu]

Radyatör, gücü kesilmediğinde veya Bekleme modunda çalışmaya devam ettiğinde son çalışma modunu ve ayar sıcaklığını hatırlayabilir ve açıldıktan sonra ayar sıcaklığında çalışır. Radyatörün güç beslemesi kesilirse bellek verileri sıfırlanır ve açılma sırasında radyatörün ayar sıcaklığı varsayılan ayara (Normal Mod, yüksek, ayar sıcaklığı 35°C'dir) döner.

4 Çalıştırma

Pillerin takılması

1. Pil bölmesi kapağına bastırın ve kapağı dışarı kaydırarak çıkarın.
2. Pilleri takın. Pillerin pozitif uçlarının, pil bölmesinde işaretlenmiş olan uygun tarafa baktığından emin olun.
3. Kapağı tekrar kaydırarak yerine takın.

Not:
1. 2 adet "AAA" pil kullanın (ürünle birlikte verilmez).
2. Eski pillerle yeni pilleri bir arada kullanmayın.
3. Alkali, standart (karbon) ve şarj edilebilir (nikel-kadmiyum) pilleri bir arada kullanmayın.
4. Cihazı uzun bir süre kullanmayacaksanız pilleri kumandadan çıkarın.

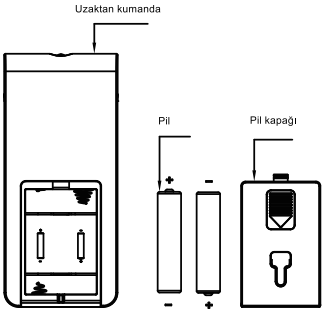

Uyarı: Radyatörde, anormal koşullar nedeniyle aşırı ısınması durumunda radyatörü kapatan termal kesme cihazı bulunur. Aşırı ısınma meydana gelirse radyatörü "kapalı" konuma getirin, fişini prizden çekin, radyatörün üzerinde veya yanında herhangi bir nesne olup olmadığını kontrol edin, varsa bu nesneleri kaldırın. Radyatörü birkaç dakika soğumaya bırakın, tekrar fişe takın ve normal şekilde çalıştırmaya devam edin.

5 Diğer

5.1 Güvenlik özellikleri

Termal kesme: Radyatörde, anormal koşullar nedeniyle aşırı ısınması durumunda radyatörü kapatan termal kesme cihazı bulunur. Aşırı ısınma meydana gelirse radyatörü "kapalı" konuma getirin, fişini prizden çekin, radyatörün üzerinde veya yanında herhangi bir nesne olup olmadığını kontrol edin, varsa bu nesneleri kaldırın. Radyatörü birkaç dakika soğumaya bırakın, tekrar fişe takın ve normal şekilde çalıştırmaya devam edin.

Düşme anahtarı: Bu radyatörde, radyatörün düşmesi/devrilmesi durumunda radyatörü kapatan bir düşme anahtarı bulunur. Herhangi bir zamanda radyatörün düşmesi/devrilmesi halinde lütfen radyatörü tekrar dik konuma getirin. Radyatör kaldığı yerden çalışmaya devam eder.

5.2 Temizlik ve bakım talimatları

1. Elektrikli radyatör, flanş yüzeylerindeki tozların giderilmesi için düzenli olarak temizlenmelidir. Düzenli temizlik radyatör ısı yayma verimliliğini etkileyebilir.
2. Fişi prizden çekin ve radyatörü soğumaya bırakın. Sonrasında tozları nemli ve yumuşak bir bezle silin. Deterjan veya aşındırıcı ürünler kullanmayın.
3. Flanş yüzeylerini sert ve keskin aletlerle çizmemeye özen gösterin. Aksi takdirde boya tabakasına hasar verip paslanmaya sebep olabilirsiniz.

5.3 Ana teknolojik özellikler

Güç beslemesi: AC 220-240 V ~ 50 Hz

Model	Güç seviyesi aralığı (W)		
	Düşük	Orta	Yüksek
BRI 11D 2300	1000	1300	2300
BRI 9D 2000	800	1200	2000
Üretici: Arçelik A.Ş. Karaağaç Cd. No: 2-6 34445 Sütlüce, Beyoğlu, İstanbul, Türkiye			

* Yukarıdaki tabloda verilen tüm performans parametreleri teslimat öncesinde ölçülmüştür ve yalnızca referans amaçlıdır.

1 Müşteri Başvurusu

Web sitesi	0850 210 0 888 Çağrı merkezi	Yetkili Servis	musteri.hizmetleri @beko.com	Yetkili Satıcı	Faks 0216 423 23 53

2 Başvuru kaydı

Başvuru Konusu
Müşteri Adı, Soyadı
Müşteri Telefonu
Müşteri Adresi

3 Hizmet talebinin alınması

- Hizmet talebi analizi
- Hizmet hakkında müşterinin bilgilendirilmesi (Keşif,nakliye,montaj,bilgi,onarım,değişim vb.)
- Hizmet hakkında gerekli işlemin gerçekleştirilmesi

4 Müşteri memnuniyetinin alınması

Memnun

Memnun değil

5 Başvuru kaydının kapatılıp, bilgilerin saklanması

Müşteri Hizmetleri

Müşteri Memnuniyeti Politikası

• Müşterilerimizin istek ve önerilerini her kanaldan karşılamaktan mutluluk duyarız.

Kanallarımız:

* **Çağrı Merkezimiz: 0850 210 0 888**
(Sabit telefonlardan veya cep telefonlarından alan kodu çevirmeden arayın*)
* **Diğer Numaramız: 0216 585 8 888**
- Çağrı Merkezimiz haftanın 7 günü 24 saat hizmet vermektedir.
- Çağrı Merkezimiz ile yaptığınız görüşmeler iletişim hizmeti aldığınız operatör firma tarafından sizin için tanımlanan tarifeye göre ücretlendirilir.
- Sabit veya cep telefonlarınızdan alan kodu tuşlamadan çağrı merkezi numaramızı arayarak ürününüz ile ilgili arzu ettiğiniz hizmeti talep edebilirsiniz.
* **Whatsapp Numaramız: 0544 444 0 888**
* **Faks Numaramız: 0216-423-2353**
* **Web Adresimiz:**
- www.beko.com.tr
* **e-posta Adresimiz:**
- musteri.hizmetleri@beko.com

* **Sosyal Medya Hesaplarımız:**
- https://www.instagram.com/bekoturkiye/
- https://twitter.com/beko_tr
- https://www.facebook.com/bekoturkiye/
- https://www.youtube.com/user/BekoChannel
* **Posta Adresimiz:**
- Arçelik A.Ş. Karaağaç Caddesi No:2-6, 34445, Sütlüce / İSTANBUL
* **Bayilerimiz,**
- https://www.beko.com.tr/yetkili-saticilar
* **Yetkili Servislerimiz,**
- https://www.beko.com.tr/yetkili-servis
- Tüm yetkili servis istasyonu bilgilerimiz, Ticaret Bakanlığı tarafından oluşturulan “Servis Bilgi Sistemi”nde (www.servis.gov.tr) yer almaktadır.
- Yedek parça malzemeleri yetkili servislerimizden temin edilebilir.

• Müşterilerimizden iletilen istek ve önerilerin Beko’ya ulaştığı bilgisini, müşteri profili ayrımı yapılmaksızın kendilerine 24 saat içinde veririz.
• Müşteri Hizmetleri sürecimiz:
Müşterilerimizin istek ve önerilerini;
* **İzlenebilir, raporlanabilir, şeffaf ve güvenli tek bir bilgi havuzunda toplarız.**
* **Yasal düzenlemelere uygun, objektif, adil ve gizlilik içinde ele alır ve değerlendiririz.**
* **Bu geri bildirimleri süreçlerimizin daha mükemmel hale getirilmesinde kullanırız.**
• Beko olarak, mükemmel müşteri deneyimini yaşatmayı ana ilke olarak kabul eder, müşteri odaklı bir yaklaşım benimseriz.
• Bütün süreçlerimizi yönetim sistemi ile entegre ederek birbirini kontrol eden bir yapı geliştirilmesini sağlarız.
Yönetim hedeflerini de bu sistem üzerinden besleriz.

Aşağıdaki önerilere uymanızı rica ederiz.

• Ürününüzü aldığınızda Garanti belgesini Yetkili Satıcınıza onaylattırınız.
• Ürününüzü kullanma kılavuzu esaslarına göre kullanınız.
• Ürününüz ile ilgili hizmet talebiniz olduğunda yukarıdaki telefon numaralarından Çağrı Merkezimize başvurunuz.
• Hizmet için gelen teknisyene “teknisyen kimlik kartı”nı sorunuz.
• İşiniz bittiğinde Yetkili servis teknisyeninden “Hizmet Fişi” istemeyi unutmayınız. alacağınız “Hizmet Fişi” , ilerde ürününüzde meydana gelebilecek herhangi bir sorunda size yarar sağlayacaktır.
• Ürünün kullanım ömrü: 10 yıldır. (Ürünün fonksiyonunu yerine getirebilmesi için gerekli yedek parça bulundurma süresi)

Bu kılavuzu okumadan ürününüzü çalıştırmayınız.

Ürününüz ile ilgili garanti şartları, kullanımı ve sorun giderme yöntemleri kılavuzda yer almaktadır.

Uygun Kullanım ve Garanti ile İlgili Dikkat Edilmesi Gereken Hususlar;

Aşağıda belirtilen sorunların giderilmesi ücret karşılığında yapılır. Bu durumlar için garanti şartları uygulanmaz;

1. Kullanım hatalarından kaynaklanan hasar ve arızalar,
2. Malın tüketiciye teslimden sonraki yükleme, boşaltma, taşıma vb. sırasında oluşan hasar ve arızalar,
3. Malın kullanıldığı yerin elektrik (priz, gerilim, topraklama vb.), su (su basıncı, musluk vb.), doğalgaz, telefon, internet vb. şebekesi ve/veya altyapısı (gider, zemin, ortam vb.) kaynaklı meydana gelen hasar ve arızalar,
4. Doğa olayları ve yangın, su baskını vb. kaynaklı meydana gelen hasar ve arızalar,
5. Malın tanıtma ve kullanma kılavuzlarında yer alan hususlara aykırı kullanılmasından kaynaklanan hasar ve arızalar,
6. Malın, 6502 sayılı Tüketicinin Korunması Hakkındaki Kanununda tarif edilen şekli ile ticari veya mesleki amaçlarla kullanımı durumunda ortaya çıkan hasar ve arızalar,
7. Mala yetkisiz kişiler tarafından bakım, onarım veya başka bir nedenle müdahale edilmesi durumunlarında mala verilmiş garanti sona erecektir.

Garanti uygulaması sırasında değiştirilen malın garanti süresi, satın alınan malın kalan garanti süresi ile sınırlıdır.

Bu ürün Arçelik A.Ş. adına GD Midea Environment Appliances MFG.Co.,Ltd. No: 28 , Dong Fu Road , Hesui East Industrial Area, Dong Feng Town, 528425 Zhongshan, Guandong , P.R.C. , telephone: +0760-22598018 tarafından üretilmiştir.
Menşei P.R.C.

ELEKTRİKLİ YAĞLI RADYATÖR GARANTİ BELGESİ

GARANTİ ŞARTLARI

1) Garanti süresi, malın teslim tarihinden itibaren başlar ve 2 yıldır.

2) Malın tanıtma ve kullanma kılavuzunda gösterildiği şekilde kullanılması ve Arçelik A.Ş.'nin yetkili kıldığı servis çalışanları dışındaki şahıslar tarafından bakım, onarım veya başka bir nedenle müdahale edilmemiş olması şartıyla, malın bütün parçaları dahil olmak üzere tamamını; malzeme, işçilik ve üretim hatalarına karşı malın teslim tarihinden itibaren yukarıda belirtilen süre kadar garanti eder.

3) Malın ayıplı olduğunun anlaşılması durumunda tüketici, 6502 sayılı Tüketicinin Korunması Hakkında Kanunun 11 inci maddesinde yer alan;

a- Sözleşmeden dönme,
b- Satış bedelinden indirim isteme,
c- Ücretsiz onarılmasını isteme,
ç- Satılanın ayıpsız bir misli ile değiştirilmesini isteme,

haklarından birini kullanabilir.

4) Tüketicinin bu haklardan ücretsiz onarım hakkını seçmesi durumunda satıcı; işçilik masrafı, değiştirilen parça bedeli ya da başka herhangi bir ad altında hiçbir ücret talep etmeksizin malın onarımını yapmak veya yaptırmakla yükümlüdür. Tüketici ücretsiz onarım hakkını üretici veya ithalatçıya karşı da kullanabilir. Satıcı, üretici ve ithalatçı tüketicinin bu hakkını kullanmasından müteselsilen sorumludur.

5) Tüketicinin, ücretsiz onarım hakkını kullanması halinde malın;

- Garanti süresi içinde tekrar arızalanması,
- Tamiri için gereken azami sürenin aşılması,
- Tamirinin mümkün olmadığının, yetkili servis istasyonu, satıcı, üretici yada ithalatçı tarafından bir raporla belirlenmesi

durumlarında;

tüketici malın bedel iadesini, ayıp oranında bedel indirimini veya imkân varsa malın ayıpsız misli ile değiştirilmesini satıcıdan talep edebilir. Satıcı, tüketicinin talebini reddedemez. Bu talebin yerine getirilmemesi durumunda satıcı, üretici ile ithalatçı müsteselsilen sorumludur.

6) İlgili mevzuatlarda belirlenen kullanım ömrü süresince malın azami tamir süresi 20 iş gününü, geçemez. Bu süre, garanti süresi içerisinde mala ilişkin arızanın yetkili servis istasyonuna veya satıcıya bildirimi tarihinde, garanti süresi dışında ise malın yetkili servis istasyonuna teslim tarihinden itibaren başlar. Garanti kapsamı içerisindeki malın arızasının 10 iş günü içerisinde giderilememesi halinde, üretici veya ithalatçı; malın tamiri tamamlanıncaya kadar, benzer özelliklere sahip başka bir malı tüketicinin kullanımına tahsis etmek zorundadır. Benzer özelliklere sahip başka bir malın tüketici tarafından istenmemesi halinde üretici veya ithalatçılar bu yükümlülükten kurtulur. Malın garanti süresi içerisinde arızalanması durumunda, tamirde geçen süre garanti süresine eklenir.

7) Malın kullanma kılavuzunda yer alan hususlara aykırı kullanılmasından kaynaklanan hasar ve arızalar garanti kapsamı dışındadır.

8) Tüketici, garantiden doğan haklarının kullanılması ile ilgili olarak çıkabilecek uyuşmazlıklarda yerleşim yerinin bulunduğu veya tüketici işleminin yapıldığı yerdeki Tüketici Hakem Heyetine veya Tüketici Mahkemesine başvurabilir.

9) Satıcı tarafından bu Garanti Belgesinin verilmemesi durumunda, türketici Ticaret Bakanlığı Tüketicinin Korunması ve Piyasa Gözetimi Genel Müdürlüğüne başvurabilir.

Üretici veya İthalatçı Firmanın;		**Malın**	
Unvanı:	Arçelik A.Ş.	**Markası:**	Beko
Adresi:	Arçelik A.Ş. Karaağaç Caddesi No:2-6, 34445, Sütlüce / İSTANBUL	**Cinsi:**	Elektrikli Yağlı Radyatör
		Modeli:	BRI 9MD 2000 - BRI 11D 2300
Telefonu:	(0-216) 585 8 888	**Bandrol ve Seri No:**	
Faks:	(0-216) 423 23 53	**Garanti Süresi:**	2 YIL
web adresi:	www.beko.com.tr	**Azami Tamir Süresi:**	20 İş günü

GENEL MÜDÜR — Arçelik A.Ş. — GENEL MÜDÜR YRD.

Satıcı Firmanın:

Unvanı:	**Fatura Tarih ve Sayısı:**
Adresi:	**Teslim Tarihi ve Yeri:**
Telefonu:	**Yetkilinin İmzası:**
Faks:	**Firmanın Kaşesi:**
e-posta:	

Bu bölümü, ürünü aldığınız Yetkili Satıcı imzalayacak ve kaşeleyecektir.